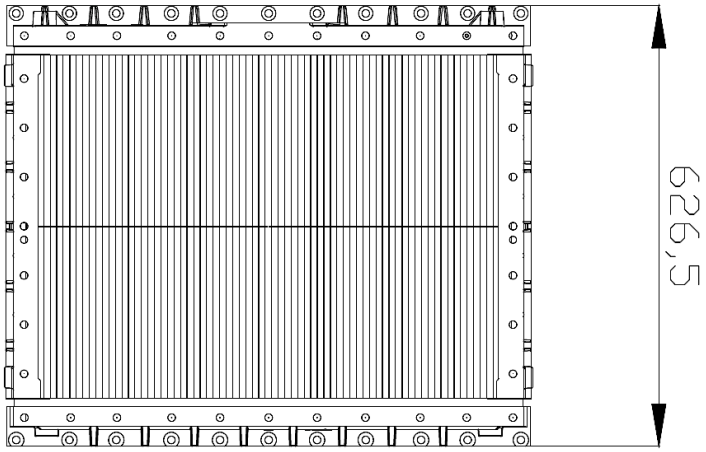

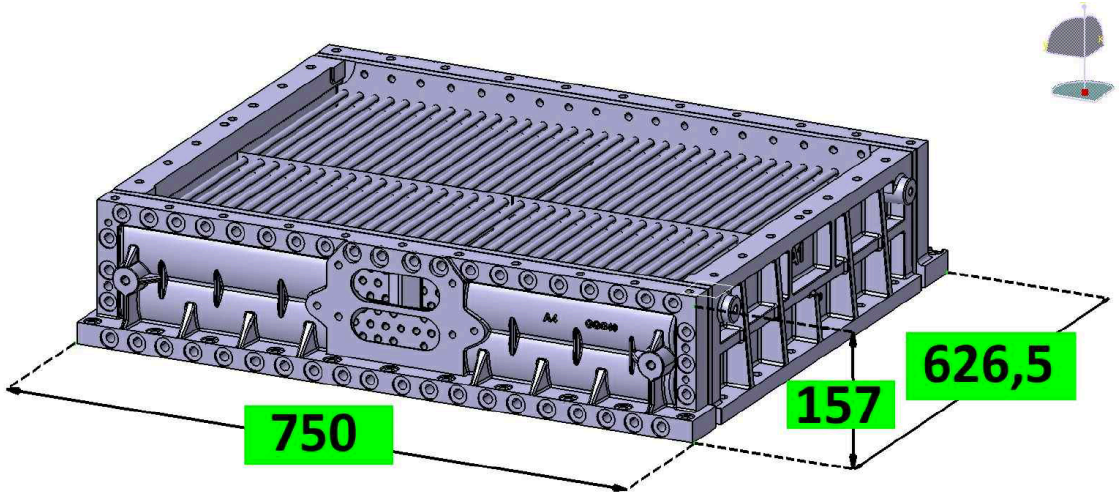

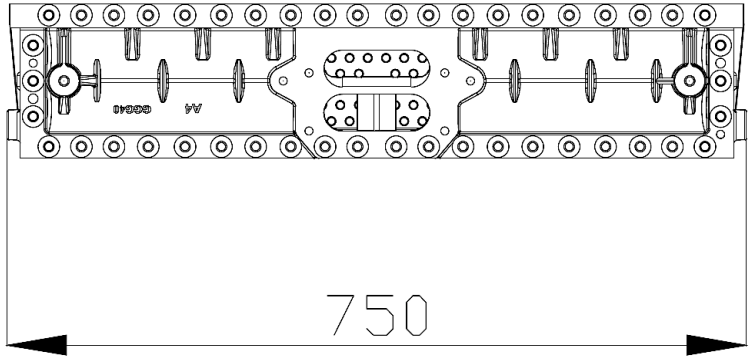

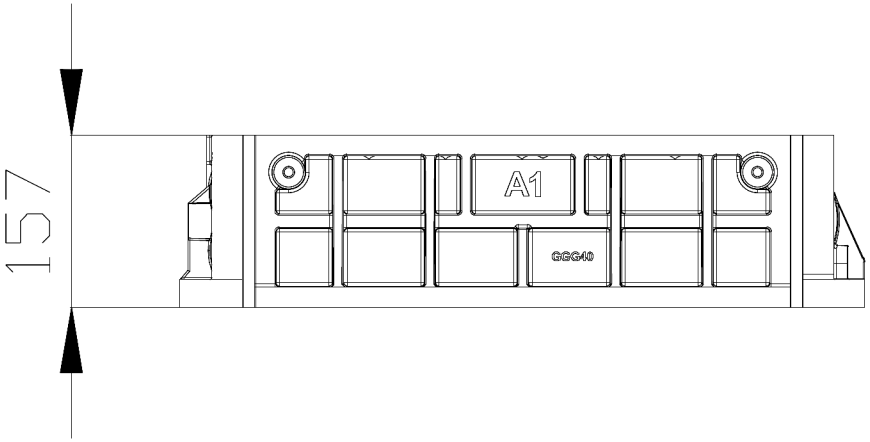

Ürün Adı	**ŞARJ HAVA SOĞUTUCUSU**	İm No: 0697210002/1
Toplam Uzunluk	750mm	ÇB: 6 BAR
Toplam Yükseklik	626,5mm	TB: 8 BAR
Toplam Genişlik	157mm	
Boru Alaşımı	CuNi10Fe1Mn	
Lamel Alaşımı	Cu%99,99	
Ayna Alaşımı	CuZn37	
Boru İçi Su Basıncı	3/4,5 Bar	
Boru Dışı Hava Basıncı	4,5/7 Bar	
Boru içi Su Sıcaklığı	90°C	
Boru Dışı Hava S.	200°C	
Boru İçi Su Miktarı	10Lt.	
Boru Dışı Su Miktarı	44Lt.	
Soğutucu Elemanı	Hava/Su	

STOK NO	**123348788**	ORJ PARÇA NO		0020984220	
DİDAR MAKİNA TARAFINDAN TANIMLANAN PARÇA NO				0697210001	
Rev No:	Dosyasındadır			Tarih	imza
MALZEME	ÖLÇEK Scale	Dizayn			
CAC		Çizen	M.G.		
		Kontrol	H.Ş.		
		Onay	H.Ş.		
MALZ SP:		MALZ. LISTESI/MAT. LIST REV DM- Onaylayan tarafından aksi belirtilmedikçe, hiçbir şekilde değişiklik yapılamaz!			
B. Agir.: kg		Net Agir.: kg			

RESIM NO / DRG NO: 0697210001/1
DRAFT -A

PARÇA ADI : ŞARJ HAVA SOĞUTUCUSU

DiDAR MAKİNA SANAYİ VE TİCARET LİMİTED ŞİRKETİ

MUSTERI/CUSTOMER DZ.K.K.
URUN ADI ŞARJ HAVA SOĞUTUCUSU
REF RES. NO 1 /DRG NO 1 REV 0